TECHNISCHE FICHE

# DEURKRUK PRO MARTINA BRONS PLAAT+CYL 85MM

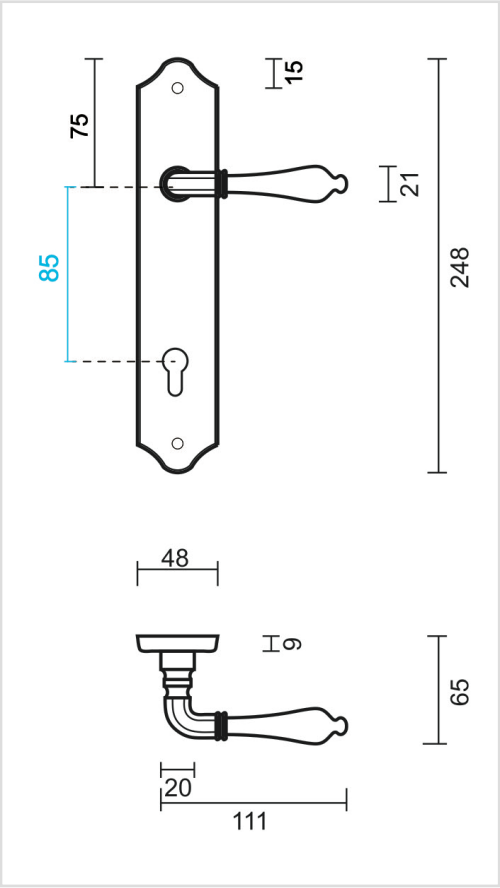


| | |
|---|---|
| **Artikelnummer** | 6.647.061 |
| **EAN Code** | 5414062 064422 |
| **Grondstof** | Messing |
| **Afwerking** | Verbronsd, geborsteld en vernist |
| **Deurdikte** | - Bevestigingsmateriaal geschikt voor deurdikte van 38-45mm<br>- Ook verkrijgbaar voor dikkere deuren |
| **Eenheid** | Per paar |
| **Specificaties** | - Plaat vast gemonteerd op de deurkruk<br>- Geveerd<br>- Asmaat cilinderopening 85mm |
| **Inhoud verpakking** | - Set van 2 deurkrukken op plaat met cilinderopening<br>- Bevestigingsmateriaal voor montage<br>- Tige van 8x8mm |