TECHNISCHE FICHE

DEURKRUK PRO GRETA BRONS PLAAT+KEY 72MM

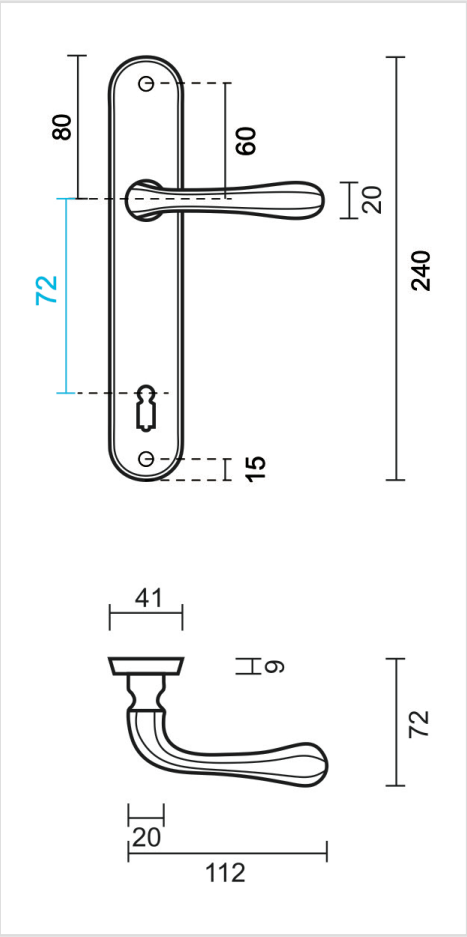

Artikelnummer	6.617.060
EAN Code	5414062 063982
Grondstof	Messing
Afwerking	Verbronsd, geborsteld en vernist
Deurdikte	- Bevestigingsmateriaal geschikt voor deurdikte van 38-45mm - Ook verkrijgbaar voor dikkere deuren
Eenheid	Per paar
Specificaties	- Plaat vast gemonteerd op de deurkruk - Geveerd - Asmaat sleutelopening 72mm
Inhoud verpakking	- Set van 2 deurkrukken op plaat met sleutelopening - Bevestigingsmateriaal voor montage - Tige van 8x8mm