TECHNISCHE FICHE

DEURKRUK PRO ERICA BRONS PLAAT+CYL 92MM

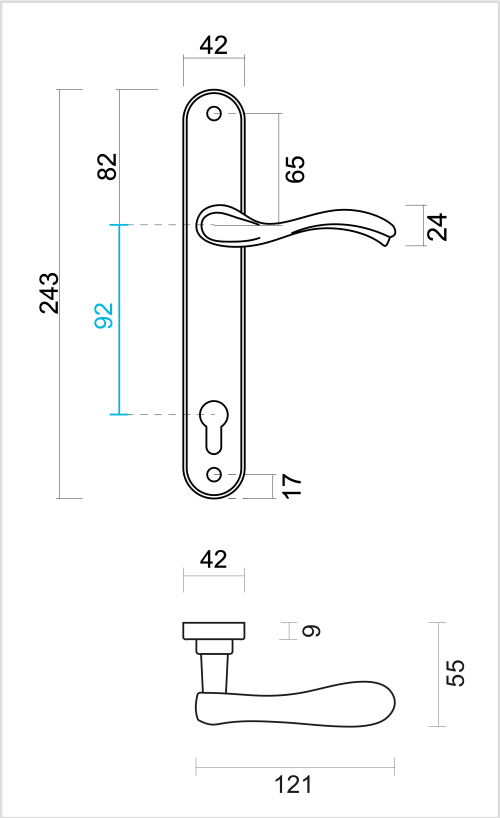

Artikelnummer	6.612.061
EAN Code	5414062 063777
Grondstof	Messing
Afwerking	Verbronsd, geborsteld en vernist
Deurdikte	- Bevestigingsmateriaal geschikt voor deurdikte van 38-45mm - Ook verkrijgbaar voor dikkere deuren
Eenheid	Per paar
Specificaties	- Plaat vast gemonteerd op de deurkruk - Geveerd - Asmaat cilinderopening 92mm
Inhoud verpakking	- Set van 2 deurkrukken op plaat met cilinderopening - Bevestigingsmateriaal voor montage - Tige van 8x8mm