TECHNISCHE FICHE

DEURKRUK PRO ELEGEANCE IJZER PLAAT+KEY 90MM

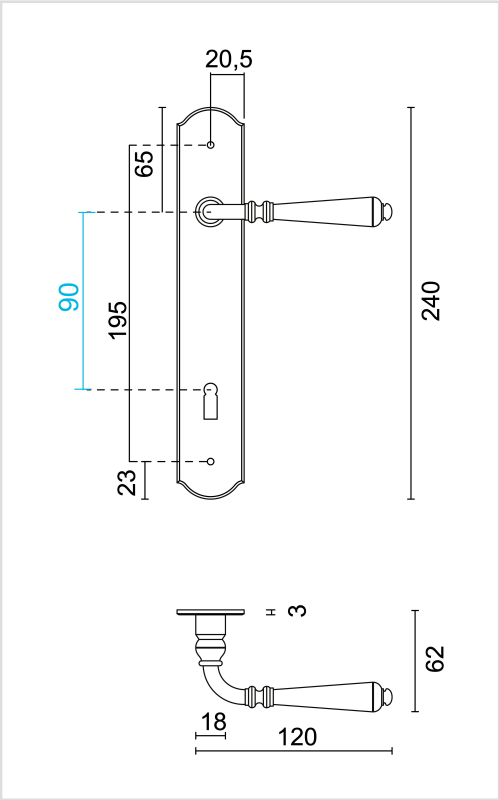

Artikelnummer	6.606.080
EAN Code	5414062 063647
Grondstof	Metaal
Afwerking	Verharde behandeling van ijzer met vernislaag
Garantie	3 jaar
Deurdikte	- Bevestigingsmateriaal geschikt voor deurdikte van 38-45mm - Ook verkrijgbaar voor dikkere deuren
Eenheid	Per paar
Specificaties	- Plaat niet vast gemonteerd op de deurkruk - Niet geveerd - Asmaat sleutelopening 90mm
Inhoud verpakking	- Set van 2 deurkrukken op plaat met sleutelopening - Bevestigingsmateriaal voor montage - Tige van 8x8mm