TECHNISCHE FICHE

DEURKRUK PRO ANGEL INOX LOOK PLAAT+CYL 72MM

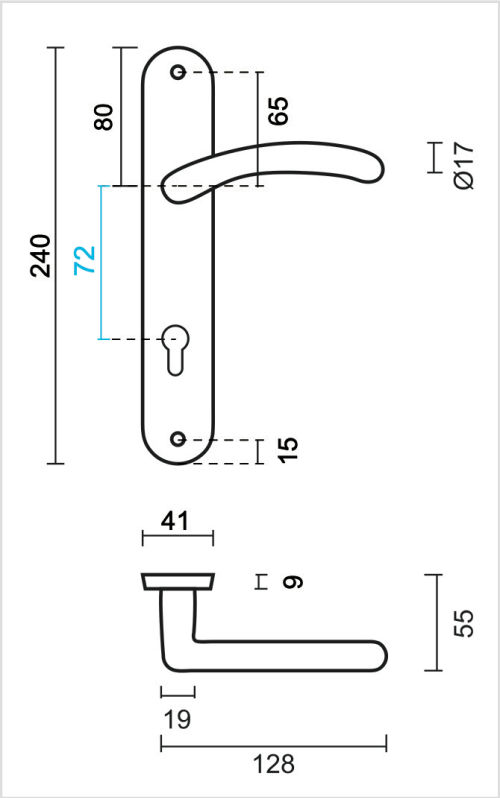

Artikelnummer	6.601.001
EAN Code	5414062 063593
Grondstof	Messing
Afwerking	Vernikkeld en geborsteld
Garantie	3 jaar
Deurdikte	- Bevestigingsmateriaal geschikt voor deurdikte van 38-45mm - Ook verkrijgbaar voor dikkere deuren
Eenheid	Per paar
Specificaties	- Plaat vast gemonteerd op de deurkruk - Geveerd - Asmaat cilinderopening 72mm
Inhoud verpakking	- Set van 2 deurkrukken op plaat met cilinderopening - Bevestigingsmateriaal voor montage - Tige van 8x8mm