TECHNISCHE FICHE

DEURKRUK PRO ALMA KOPER PLAAT+CYL 85MM (OP BESTELLING, LEVERTERMIJN 4 WEKEN)

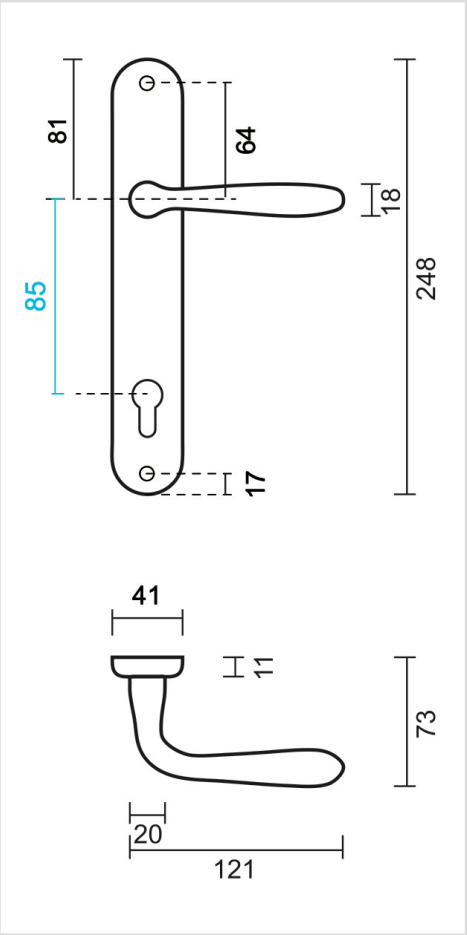

Artikelnummer	6.599.041
EAN Code	5414062 063555
Grondstof	Messing
Afwerking	Gepolierd en vernist
Deurdikte	- Bevestigingsmateriaal geschikt voor deurdikte van 38-45mm - Ook verkrijgbaar voor dikkere deuren
Eenheid	Per paar
Specificaties	- Plaat vast gemonteerd op de deurkruk - Geveerd - Asmaat cilinderopening 85mm
Inhoud verpakking	- Set van 2 deurkrukken op plaat met cilinderopening - Bevestigingsmateriaal voor montage - Tige van 8x8mm