TECHNISCHE FICHE

# DEURKRUK PRO SELIZ CROMSAT R+NO KEY

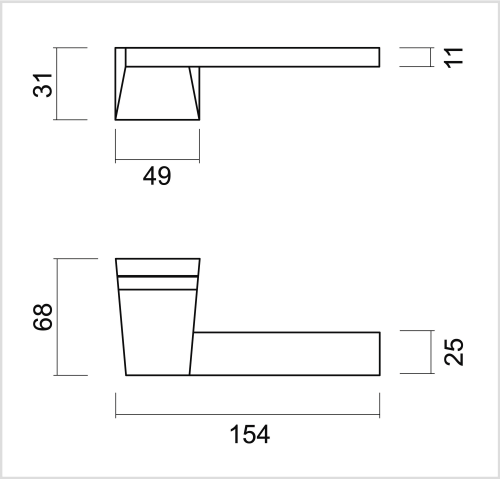


| | |
|---|---|
| **Artikelnummer** | 6.541.343 |
| **EAN Code** | 5414062 024754 |
| **Grondstof** | Zamac |
| **Afwerking** | Verchroomd en geborsteld |
| **Garantie** | 3 jaar |
| **Deurdikte** | - Bevestigingsmateriaal geschikt voor deurdikte van 38-45mm<br>- Ook verkrijgbaar voor dikkere deuren |
| **Eenheid** | Per paar |
| **Specificaties** | - Krukrozas niet vast gemonteerd op de deurkruk<br>- Geveerd<br>- Patentbevestiging inbegrepen |
| **Inhoud verpakking** | - Set van 2 deurkrukken met 2 krukrozassen<br>- Bevestigingsmateriaal voor montage<br>- Tige van 8x8mm |