TECHNISCHE FICHE

DEURKRUK PRO PETANA T+T WIT R+NO KEY

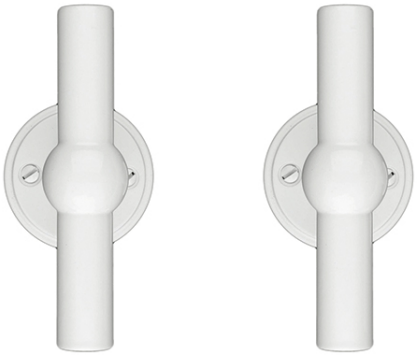

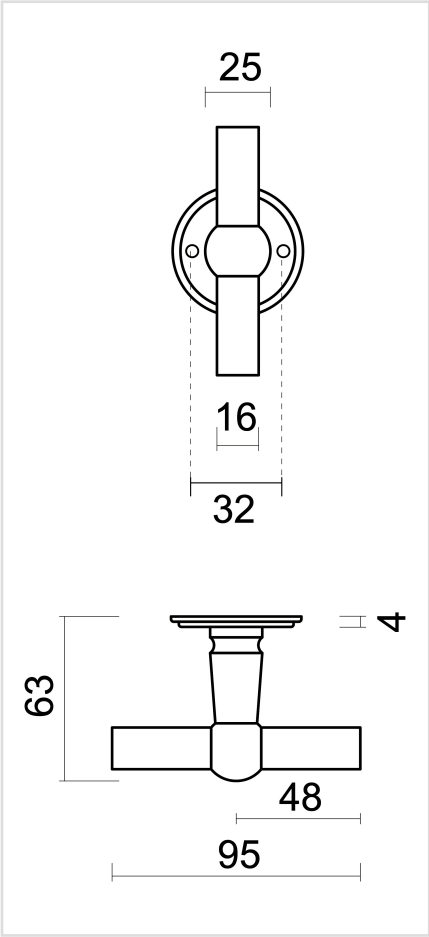

Artikelnummer	6.523.393
EAN Code	5414062 022699
Grondstof	Messing
Afwerking	Witte satijnglanzende poederlak RAL 9016
Deurdikte	- Bevestigingsmateriaal geschikt voor deurdikte van 38-45mm - Ook verkrijgbaar voor dikkere deuren
Eenheid	Per paar
Specificaties	- Krukrozas niet vast gemonteerd op de deurkruk - Niet geveerd
Inhoud verpakking	- Set van 2 deurkrukken met 2 krukrozassen - Bevestigingsmateriaal voor montage - Tige van 8x8mm