TECHNISCHE FICHE

DEURKRUK PRO PETRA NM T+T KOPER NIET VERNIST R+NO KEY

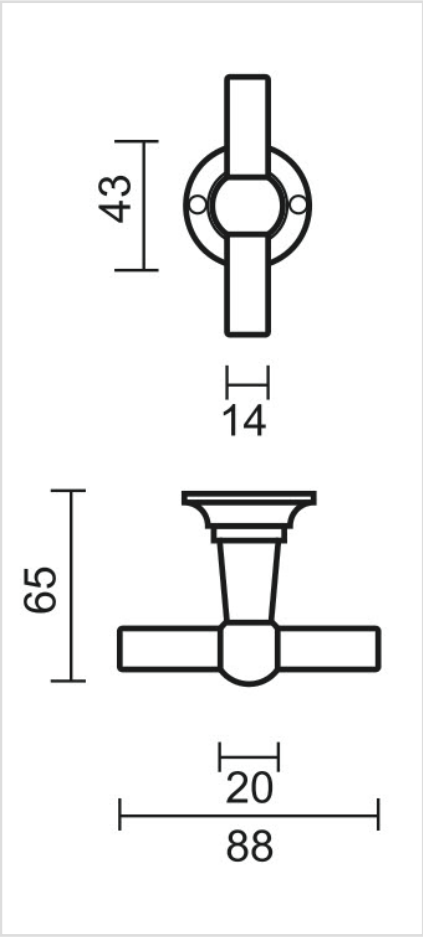

Artikelnummer	6.437.043
EAN Code	5414062 023566
Grondstof	Messing
Afwerking	Onbehandeld, onderhevig aan kleurverandering
Deurdikte	- Bevestigingsmateriaal geschikt voor deurdikte van 38-45mm - Ook verkrijgbaar voor dikkere deuren
Eenheid	Per paar
Specificaties	- Krukrozas niet vast gemonteerd op de deurkruk - Niet geveerd
Inhoud verpakking	- Set van 2 deurkrukken met 2 krukrozassen - Bevestigingsmateriaal voor montage - Tige van 8x8mm