TECHNISCHE FICHE

DEURKRUK PRO DA VINCI CARBON BLACK R+WC

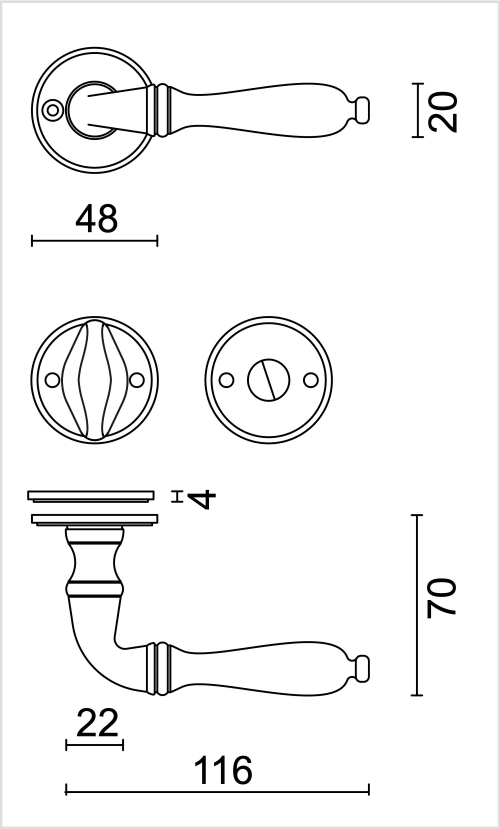

Artikelnummer	6.419.322
EAN Code	5414062 016117
Grondstof	Messing
Afwerking	Antraciet PVD coating
Deurdikte	- Bevestigingsmateriaal geschikt voor deurdikte van 38-45mm - Ook verkrijgbaar voor dikkere deuren
Eenheid	Per paar
Specificaties	- Krukrozas vast gemonteerd op de deurkruk - Niet geveerd
Inhoud verpakking	- Set van 2 deurkrukken met 2 krukrozassen - 1 wc garnituur - Bevestigingsmateriaal voor montage - Tige van 8x8mm