TECHNISCHE FICHE

DEURKRUK PRO DA VINCI ZWART R+E

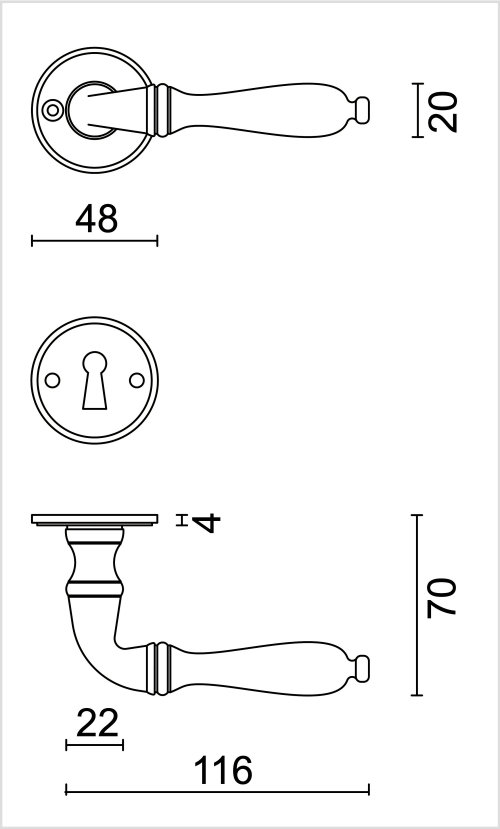

Artikelnummer	6.419.090
EAN Code	5414062 009812
Grondstof	Messing
Afwerking	Zwarte matte poederlak RAL 9005
Deurdikte	- Bevestigingsmateriaal geschikt voor deurdikte van 38-45mm - Ook verkrijgbaar voor dikkere deuren
Eenheid	Per paar
Specificaties	- Krukrozas vast gemonteerd op de deurkruk - Niet geveerd
Inhoud verpakking	- Set van 2 deurkrukken met 2 krukrozassen - 2 sleutelplaatjes - Bevestigingsmateriaal voor montage - Tige van 8x8mm