TECHNISCHE FICHE

DEURKRUK PRO RUBENS ZWART R+NO KEY

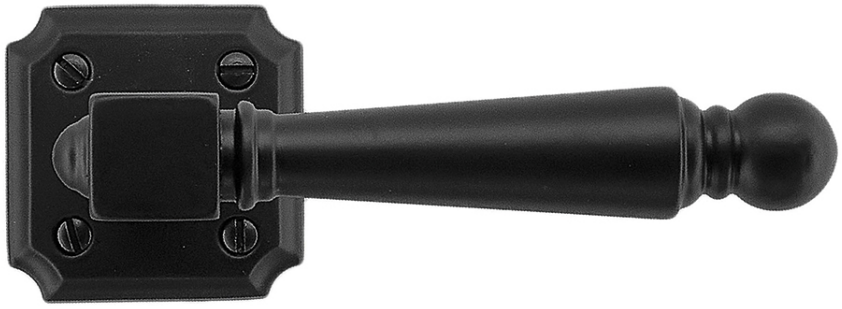

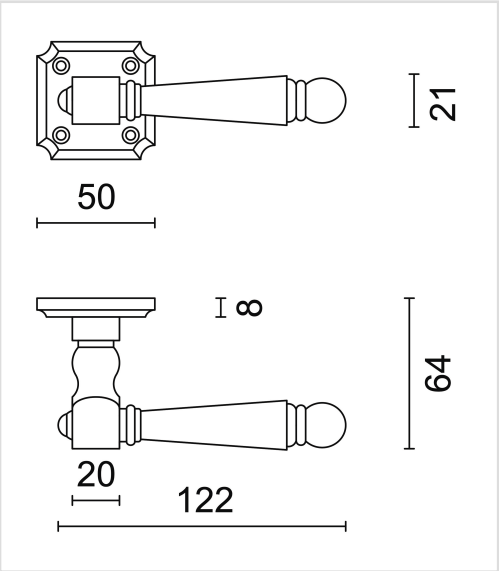

Artikelnummer	6.410.093
EAN Code	5414062 024693
Grondstof	Messing
Afwerking	Zwarte matte poederlak RAL 9005
Deurdikte	- Bevestigingsmateriaal geschikt voor deurdikte van 38-45mm - Ook verkrijgbaar voor dikkere deuren
Eenheid	Per paar
Specificaties	- Krukrozas vast gemonteerd op de deurkruk - Geveerd
Inhoud verpakking	- Set van 2 deurkrukken met 2 krukrozassen - Bevestigingsmateriaal voor montage - Tige van 8x8mm