TECHNISCHE FICHE

DEURKRUK PRO PETANA L+L OLD YELLOW R+E CYL

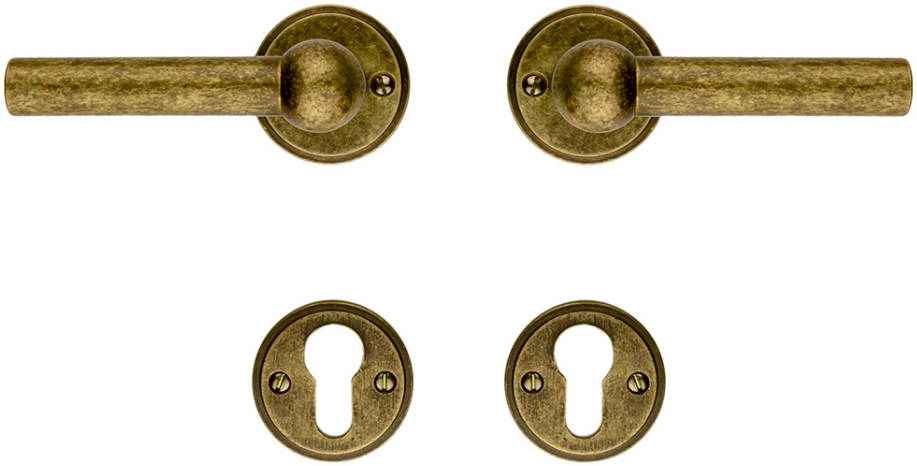

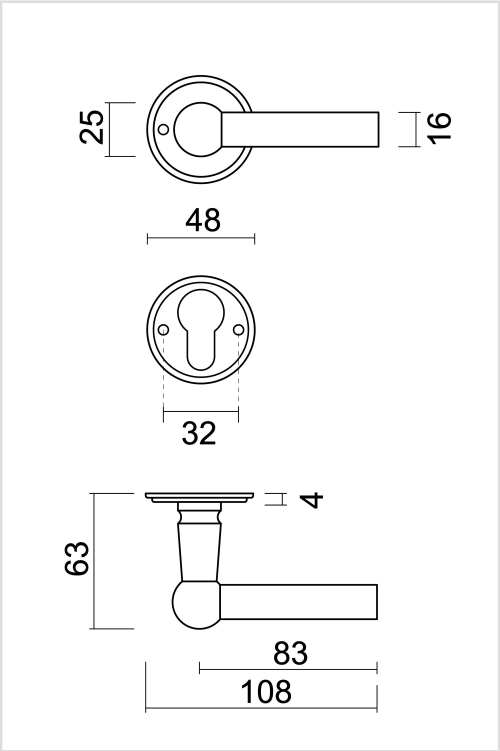

Artikelnummer	6.408.311
EAN Code	5414062 022064
Grondstof	Messing
Afwerking	Retro brons getrommeld
Deurdikte	- Bevestigingsmateriaal geschikt voor deurdikte van 38-45mm - Ook verkrijgbaar voor dikkere deuren
Eenheid	Per paar
Specificaties	- Krukrozas niet vast gemonteerd op de deurkruk - Niet geveerd
Inhoud verpakking	- Set van 2 deurkrukken met 2 krukrozassen - 2 cilinderplaatjes - Bevestigingsmateriaal voor montage - Tige van 8x8mm