TECHNISCHE FICHE

DEURKRUK PRO LISA CARBON BLACK R+E

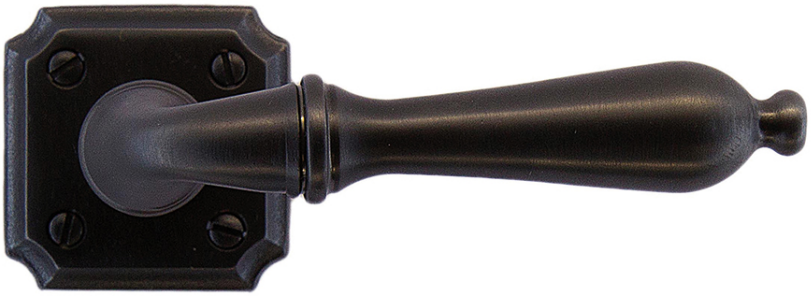

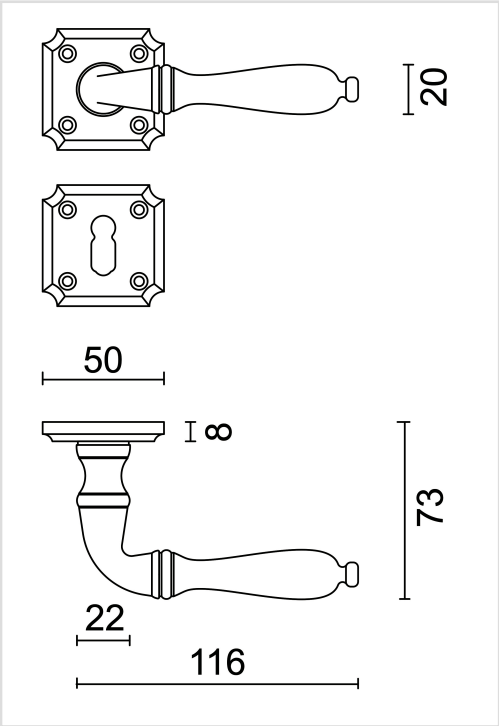

Artikelnummer	6.393.320
EAN Code	5414062 010733
Grondstof	Messing
Afwerking	Antraciet PVD coating
Deurdikte	- Bevestigingsmateriaal geschikt voor deurdikte van 38-45mm - Ook verkrijgbaar voor dikkere deuren
Eenheid	Per paar
Specificaties	- Krukrozas vast gemonteerd op de deurkruk - Geveerd
Inhoud verpakking	- Set van 2 deurkrukken met 2 krukrozassen - 2 sleutelplaatjes - Bevestigingsmateriaal voor montage - Tige van 8x8mm