TECHNISCHE FICHE

DEURKRUK PRO ELEGEANCE ZWART ROND R+E

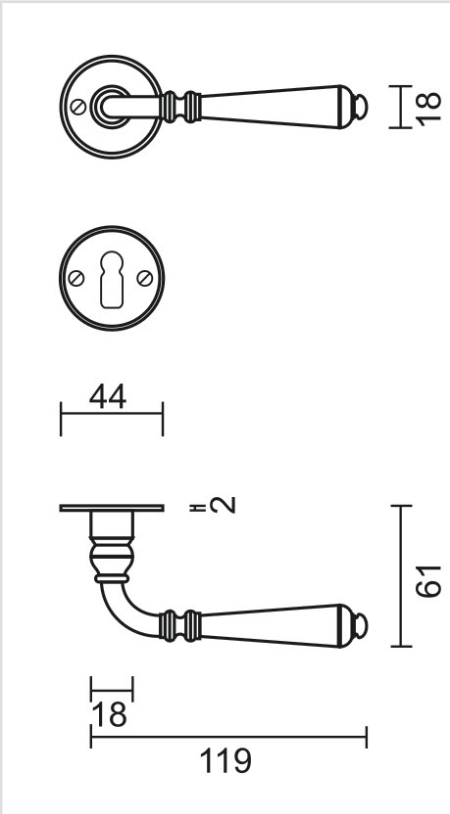

Artikelnummer	6.105.090
EAN Code	5414062 057301
Grondstof	Metaal
Afwerking	Zwarte matte poederlak RAL 9005
Deurdikte	- Bevestigingsmateriaal geschikt voor deurdikte van 38-45mm - Ook verkrijgbaar voor dikkere deuren
Eenheid	Per paar
Specificaties	- Krukrozas niet vast gemonteerd op de deurkruk - Niet geveerd
Inhoud verpakking	- Set van 2 deurkrukken met 2 krukrozassen - 2 sleutelplaatjes - Bevestigingsmateriaal voor montage - Tige van 8x8mm