TECHNISCHE FICHE

DEURKRUK PRO NATALIE BRONS R+WC

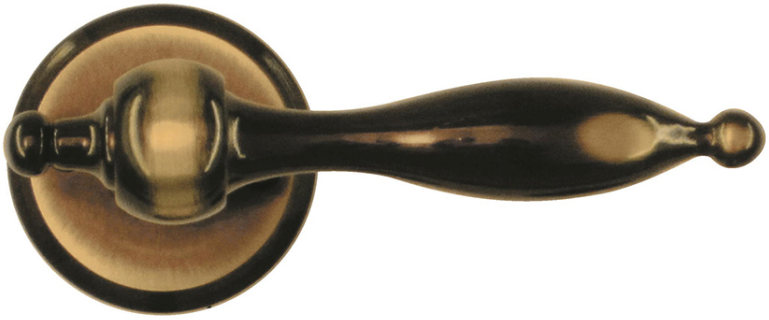

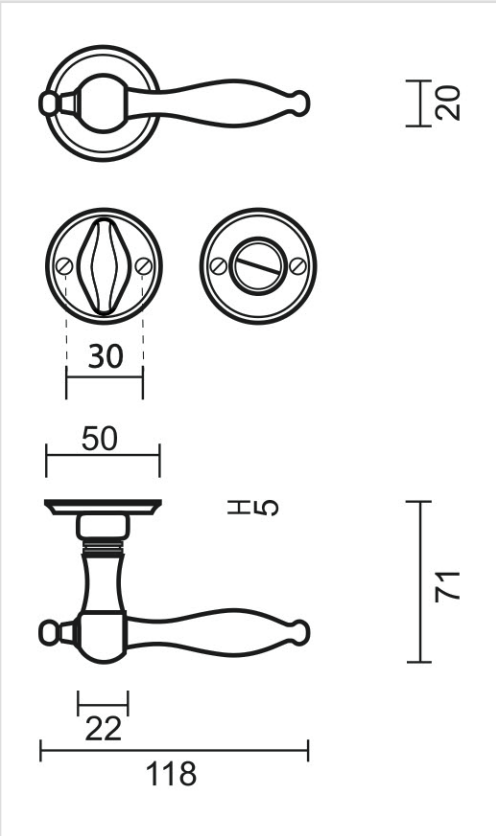

Artikelnummer	6.074.062
EAN Code	5414062 020671
Grondstof	Messing
Afwerking	Verbronsd, geborsteld en vernist
Deurdikte	- Bevestigingsmateriaal geschikt voor deurdikte van 38-45mm - Ook verkrijgbaar voor dikkere deuren
Eenheid	Per paar
Specificaties	- Krukrozas vast gemonteerd op de deurkruk - Geveerd
Inhoud verpakking	- Set van 2 deurkrukken met 2 krukrozassen - 1 wc garnituur - Bevestigingsmateriaal voor montage - Tige van 8x8mm