TECHNISCHE FICHE

DEURKRUK PRO GRETA INOX LOOK R+NO KEY

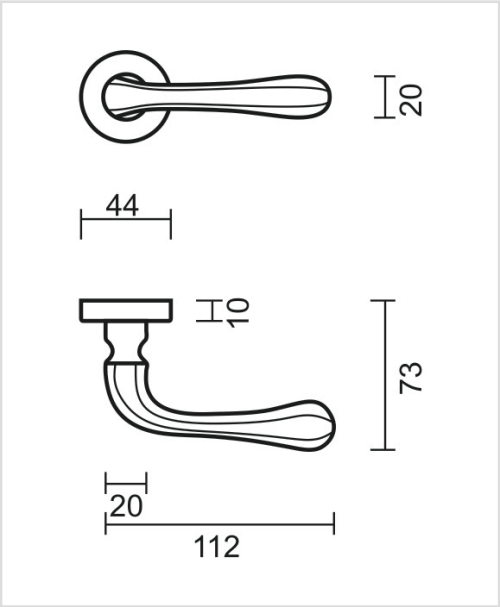

Artikelnummer	6.049.003
EAN Code	5414062 017787
Grondstof	Messing
Afwerking	Vernikkeld en geborsteld
Garantie	3 jaar
Deurdikte	- Bevestigingsmateriaal geschikt voor deurdikte van 38-45mm - Ook verkrijgbaar voor dikkere deuren
Eenheid	Per paar
Specificaties	- Krukrozas vast gemonteerd op de deurkruk - Geveerd
Inhoud verpakking	- Set van 2 deurkrukken met 2 krukrozassen - Bevestigingsmateriaal voor montage - Tige van 8x8mm