TECHNISCHE FICHE

DEURKRUK PRO PETRA NM T+L FONT R+E

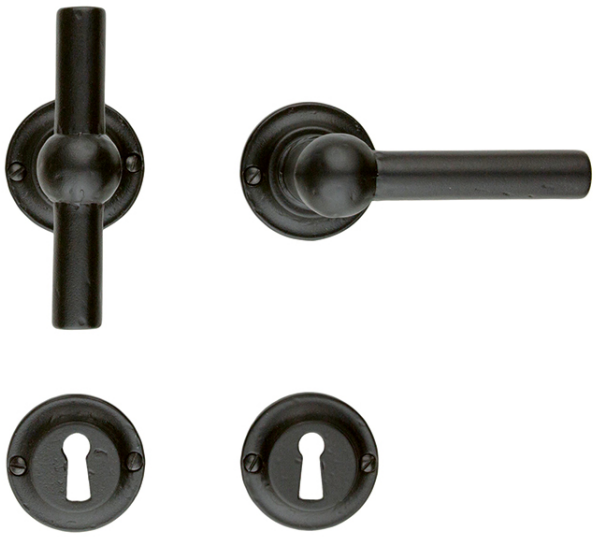

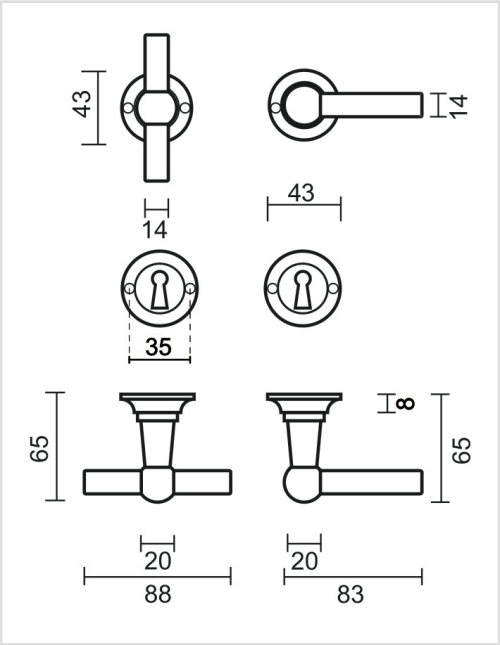

Artikelnummer	6.040.370
EAN Code	5414062 011334
Grondstof	Messing
Afwerking	Retro zwarte matte poederlak RAL 9005
Deurdikte	- Bevestigingsmateriaal geschikt voor deurdikte van 38-45mm - Ook verkrijgbaar voor dikkere deuren
Eenheid	Per paar
Specificaties	- Krukrozas niet vast gemonteerd op de deurkruk - Niet geveerd
Inhoud verpakking	- Set van 2 deurkrukken met 2 krukrozassen - 2 sleutelplaatjes - Bevestigingsmateriaal voor montage - Tige van 8x8mm