TECHNISCHE FICHE

DEURKRUK PRO PETRA NM T+L KOPER NIET VERNIST R+WC

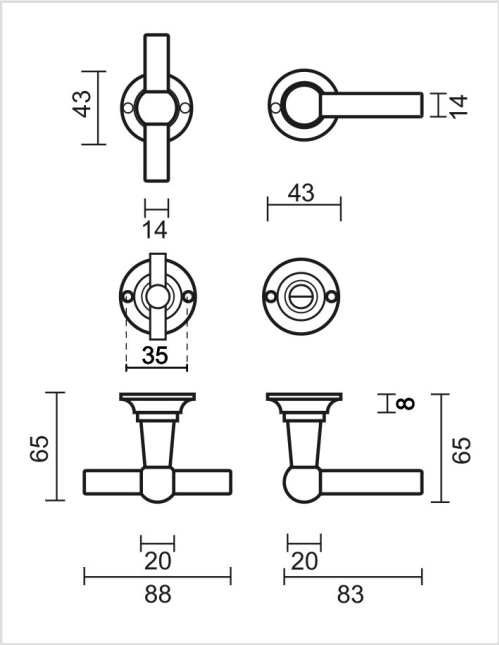

Artikelnummer	6.040.042
EAN Code	5414062 023306
Grondstof	Messing
Afwerking	Onbehandeld, onderhevig aan kleurverandering
Deurdikte	- Bevestigingsmateriaal geschikt voor deurdikte van 38-45mm - Ook verkrijgbaar voor dikkere deuren
Eenheid	Per paar
Specificaties	- Krukrozas niet vast gemonteerd op de deurkruk - Niet geveerd
Inhoud verpakking	- Set van 2 deurkrukken met 2 krukrozassen - 1 wc garnituur - Bevestigingsmateriaal voor montage - Tige van 8x8mm