TECHNISCHE FICHE

DEURKRUK PRO CARRE ROEST R+WC

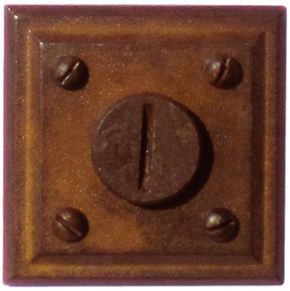

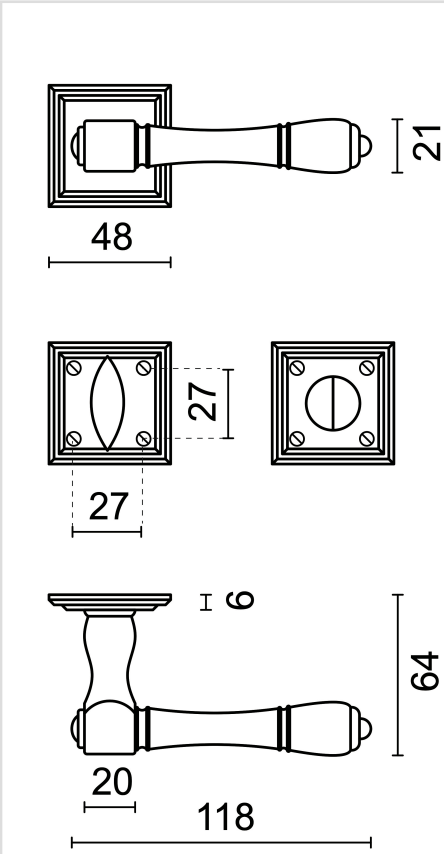

Artikelnummer	6.039.072
EAN Code	5414062 015783
Grondstof	Metaal
Afwerking	Natuurlijke roest, mat vernist
Deurdikte	- Bevestigingsmateriaal geschikt voor deurdikte van 38-45mm - Ook verkrijgbaar voor dikkere deuren
Eenheid	Per paar
Specificaties	- Krukrozas niet vast gemonteerd op de deurkruk - Niet geveerd
Inhoud verpakking	- Set van 2 deurkrukken met 2 krukrozassen - 1 wc garnituur - Bevestigingsmateriaal voor montage - Tige van 8x8mm