TECHNISCHE FICHE

# DEURKRUK PRO VITO INOX LOOK R+E

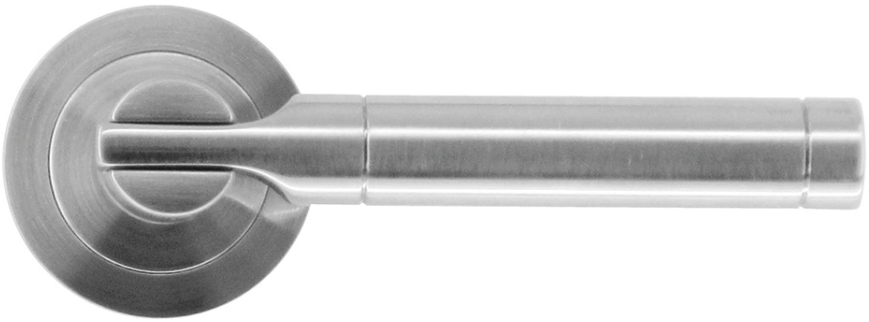

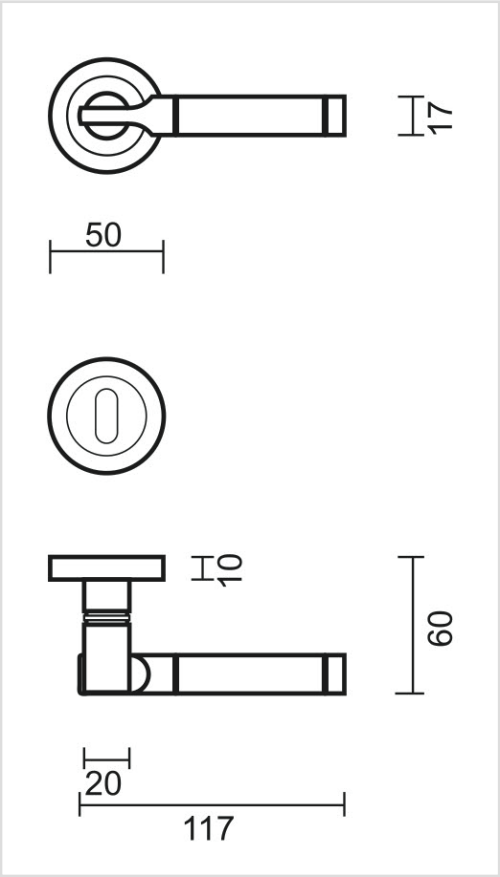


| | |
|---|---|
| **Artikelnummer** | 6.035.000 |
| **EAN Code** | 5414062 011624 |
| **Grondstof** | Messing |
| **Afwerking** | Vernikkeld en geborsteld |
| **Garantie** | 3 jaar |
| **Deurdikte** | - Bevestigingsmateriaal geschikt voor deurdikte van 38-45mm<br>- Ook verkrijgbaar voor dikkere deuren |
| **Eenheid** | Per paar |
| **Specificaties** | - Krukrozas vast gemonteerd op de deurkruk<br>- Geveerd |
| **Inhoud verpakking** | - Set van 2 deurkrukken met 2 krukrozassen<br>- 2 sleutelplaatjes<br>- Bevestigingsmateriaal voor montage<br>- Tige van 8x8mm |