TECHNISCHE FICHE

DEURKRUK PRO VIA MAT KOPER R+E CYL

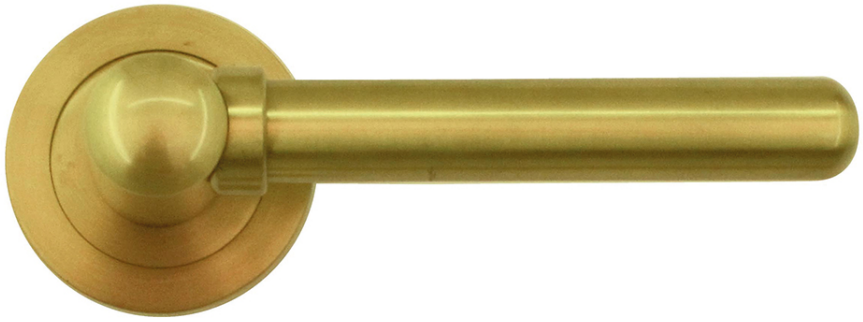

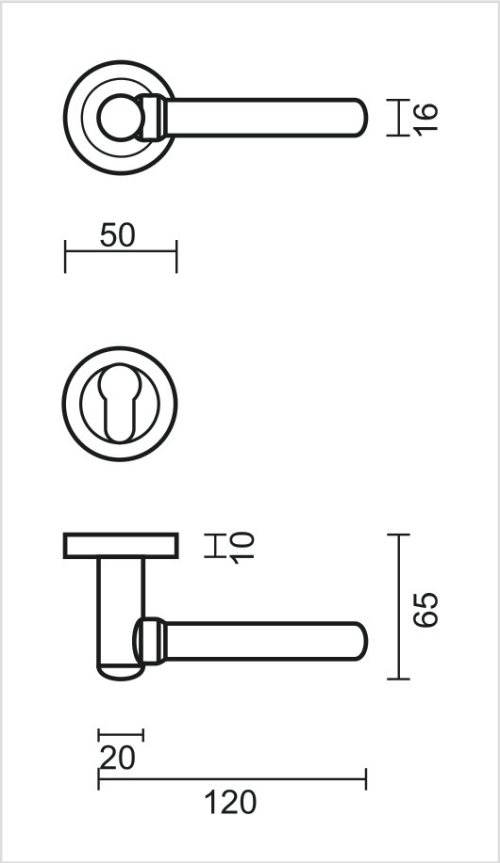

Artikelnummer	6.034.051
EAN Code	5414062 025782
Grondstof	Messing
Afwerking	Geborsteld en vernist
Deurdikte	- Bevestigingsmateriaal geschikt voor deurdikte van 38-45mm - Ook verkrijgbaar voor dikkere deuren
Eenheid	Per paar
Specificaties	- Krukrozas vast gemonteerd op de deurkruk - Geveerd
Inhoud verpakking	- Set van 2 deurkrukken met 2 krukrozassen - 2 cilinderplaatjes - Bevestigingsmateriaal voor montage - Tige van 8x8mm