TECHNISCHE FICHE

DEURKRUK PRO U SHAPE 19MM INOX PLUS R+NO KEY

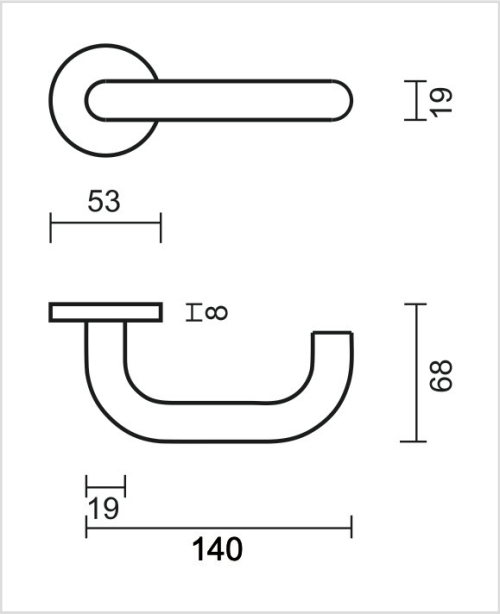

Artikelnummer	6.027.003
EAN Code	5414062 025546
Grondstof	Inox
Afwerking	Geborsteld
Garantie	3 jaar
Deurdikte	- Bevestigingsmateriaal geschikt voor deurdikte van 38-45mm - Ook verkrijgbaar voor dikkere deuren
Eenheid	Per paar
Specificaties	- Krukrozas vast gemonteerd op de deurkruk - Geveerd - Patentbevestiging inbegrepen
Inhoud verpakking	- Set van 2 deurkrukken met 2 krukrozassen - Bevestigingsmateriaal voor montage - Tige van 8x8mm