TECHNISCHE FICHE

BEVESTIGINGSSET M10 TREKKER VOOR BUITENDEUR/CARRE 20MM/100MM MAT KOPER

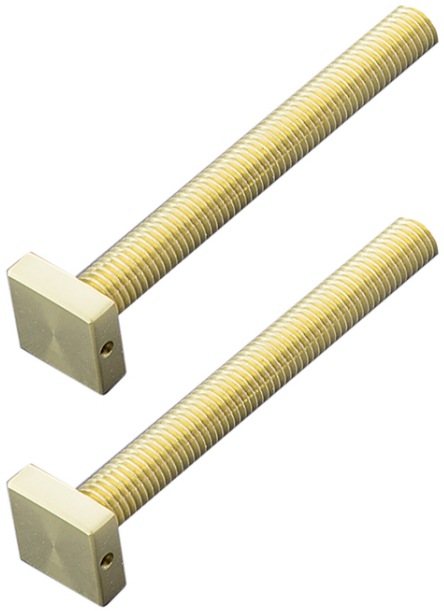

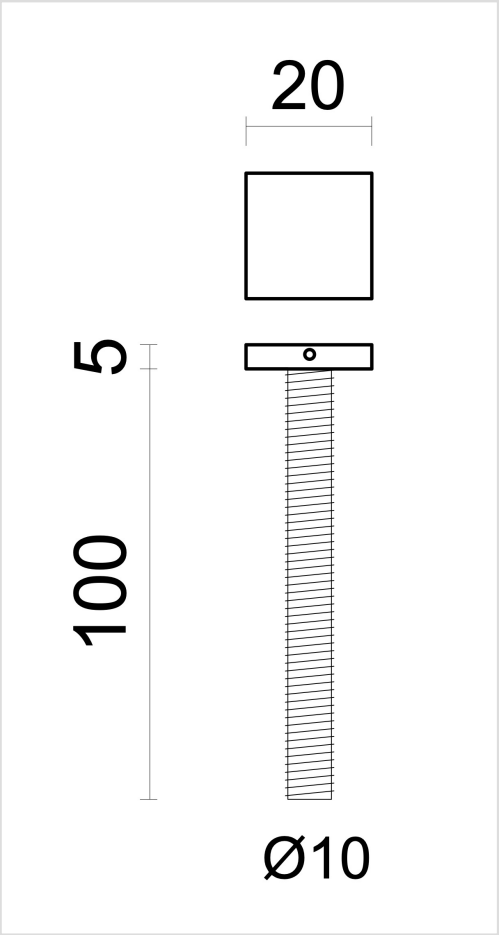

Artikelnummer	3.579.050
EAN Code	5414062 062527
Grondstof	Inox
Afwerking	Koper met PVD coating, geborsteld
Eenheid	Per set
Specificaties	- M10
Inhoud verpakking	- 1 set bevestigingsvijzen