TECHNISCHE FICHE

TREKKER PETRA 200MM ROEST

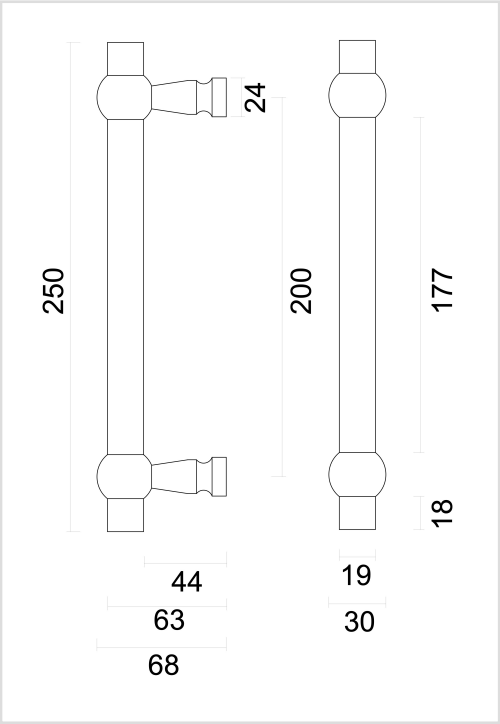

Artikelnummer	3.468.070
EAN Code	5414062 008983
Grondstof	Inox
Afwerking	Natuurlijke roest, mat vernist
Eenheid	Per stuk
Specificaties	- Montage door de deur met tige M10/100mm
Inhoud verpakking	- 1 trekker - Bevestigingmateriaal voor montage