TECHNISCHE FICHE

TOP 805 KOPER PAAR DEURDIKTE >3CM

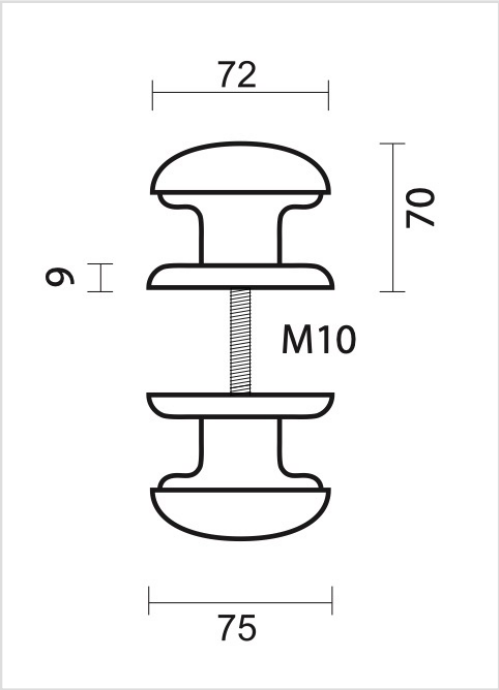

Artikelnummer	3.168.047
EAN Code	5414062 045810
Grondstof	Messing
Afwerking	Gepolierd en vernist
Eenheid	Per paar
Specificaties	- Vaste top, niet draaibaar - Rozas niet vast op de top gemonteerd - Montage door de deur met tige M8/100mm
Inhoud verpakking	- 2 toppen - 2 rozassen - Bevestigingsmateriaal voor montage