TECHNISCHE FICHE

TOP H 50 MASSIEF INOX PLUS PAAR DEURDIKTE>3CM

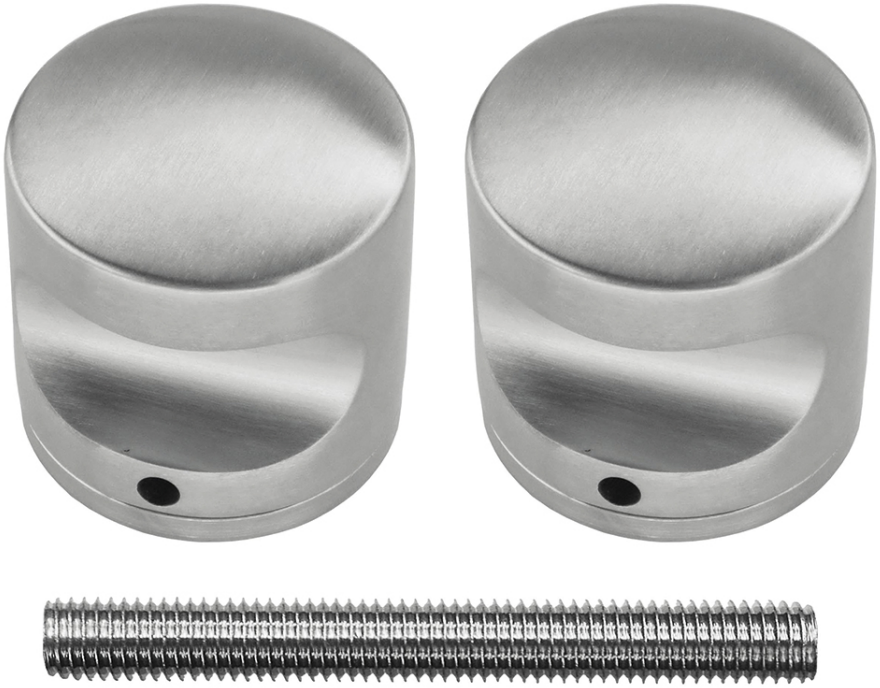

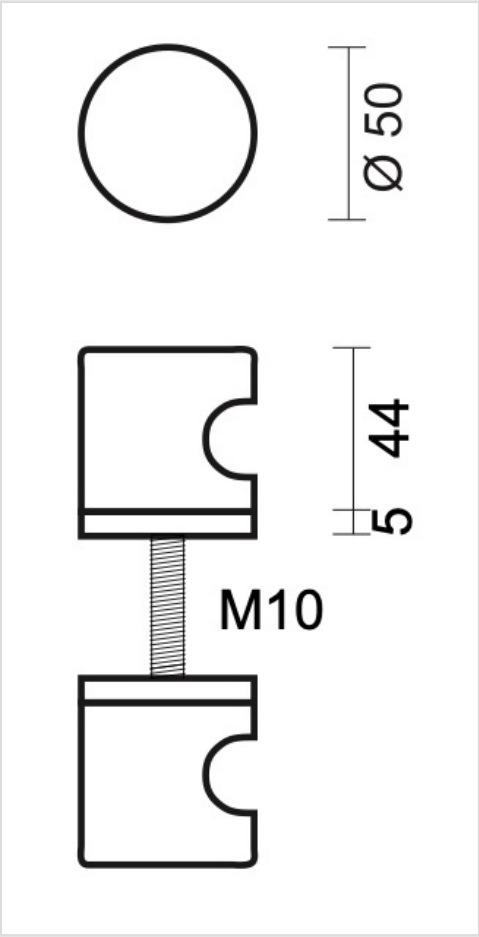

Artikelnummer	3.167.007
EAN Code	5414062 046039
Grondstof	Inox
Afwerking	Geborsteld
Eenheid	Per paar
Specificaties	- Vaste top, niet draaibaar - Rozas vast op de top gemonteerd - Montage door de deur met tige M10/100mm
Inhoud verpakking	- 2 toppen - 2 rozassen - Bevestigingsmateriaal voor montage