TECHNISCHE FICHE

TREKKER SATURNUS INOX PLUS

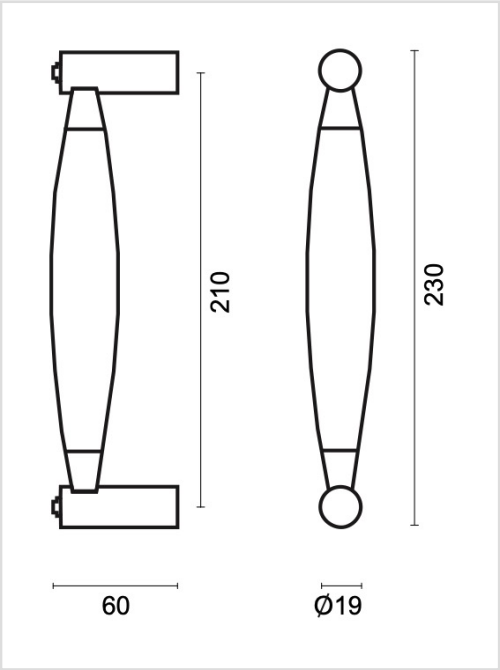

Artikelnummer	3.158.000
EAN Code	5414062 436007
Grondstof	Inox
Afwerking	Geborsteld
Eenheid	Per stuk
Specificaties	- Montage door de deur met tige M10/100mm
Inhoud verpakking	- 1 trekker - Bevestigingmateriaal voor montage