TECHNISCHE FICHE

INKAPSCHELP FRA ROND ZWART PER SET

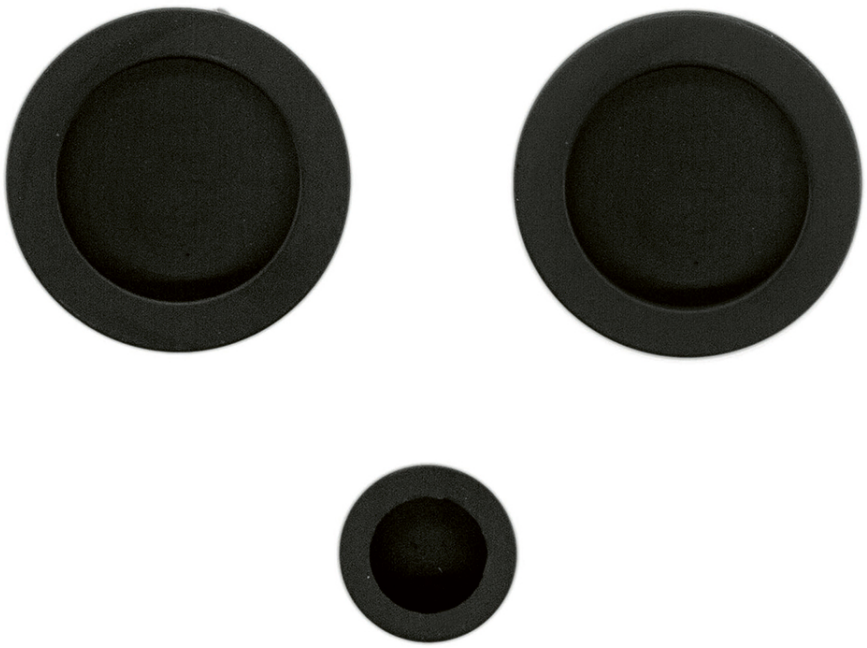

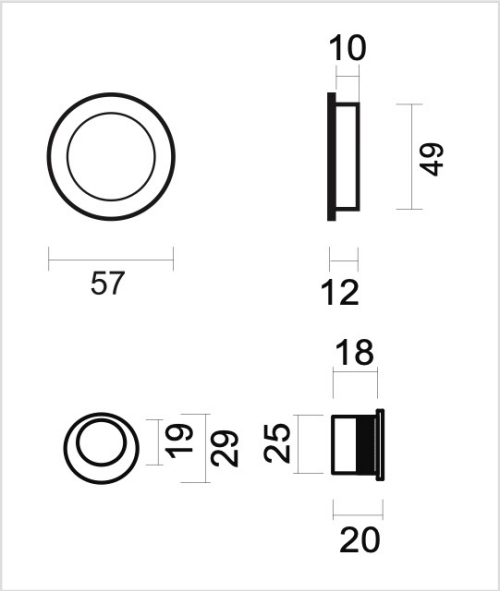

Artikelnummer	3.127.090
EAN Code	5414062 008099
Grondstof	Messing
Afwerking	Zwarte matte poederlak RAL 9005
Eenheid	Per set
Specificaties	- Te lijmen
Inhoud verpakking	- 2 inkapschelpen - 1 vingertop - Bevestingingsmateriaal voor montage