TECHNISCHE FICHE

INKAPSCHELP FRA OVAAL INOX LOOK PER SET

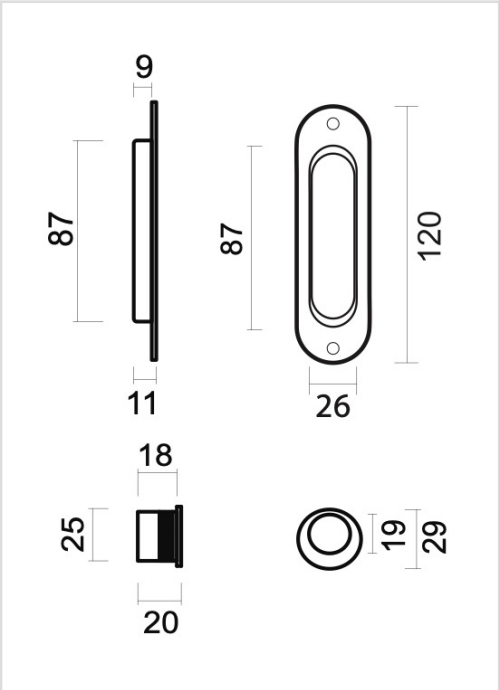

Artikelnummer	3.126.000
EAN Code	5414062 033138
Grondstof	Messing
Afwerking	Vernikkeld en geborsteld
Eenheid	Per set
Specificaties	- Met zichtbare vijzen
Inhoud verpakking	- 2 inkapschelpen - 1 vingertop - Bevestingingsmateriaal voor montage