TECHNISCHE FICHE

INKAPSCHELP HDD HALVE MAAN MASSIEF 40MM ROEST PER STUK

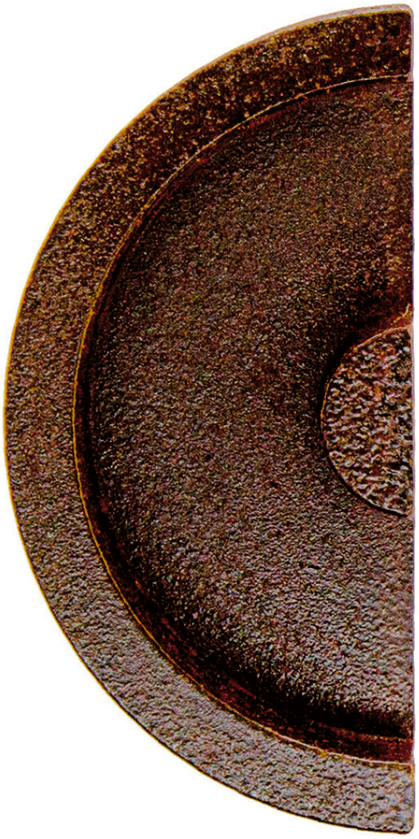

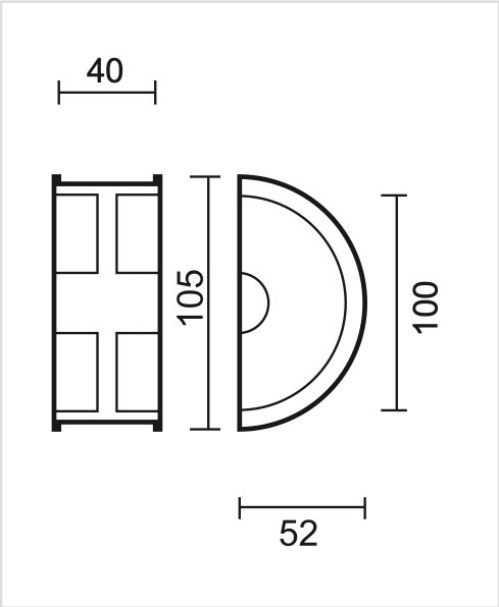

Artikelnummer	3.120.070
EAN Code	5414062 039215
Grondstof	Inox
Afwerking	Natuurlijke roest, mat vernist
Eenheid	Per stuk
Specificaties	- Voor deurdikte 40mm - Te lijmen
Inhoud verpakking	- 1 inkapschelp