TECHNISCHE FICHE

PATRIJSPOORT 290MM ZWART MET PATENT VIJZEN

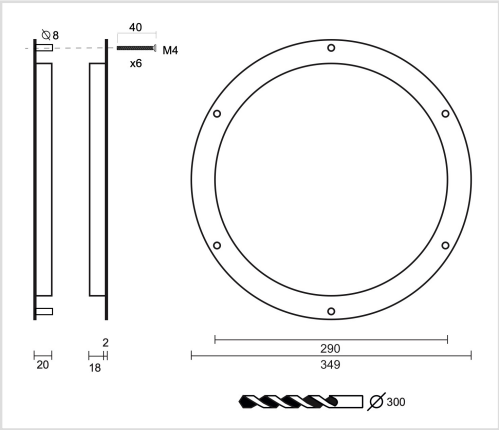

Artikelnummer	2.202.090
EAN Code	5414062 052672
Grondstof	Inox
Afwerking	Zwarte matte poederlak
Eenheid	Per paar
Specificaties	- Met zichtbare patentvijzen - Excl. glas
Inhoud verpakking	- 2-delige ronde patrijspoort - Met bevestigingsmateriaal voor montage