TECHNISCHE FICHE

KASTTREKKER URG 12/096 MAT KOPER

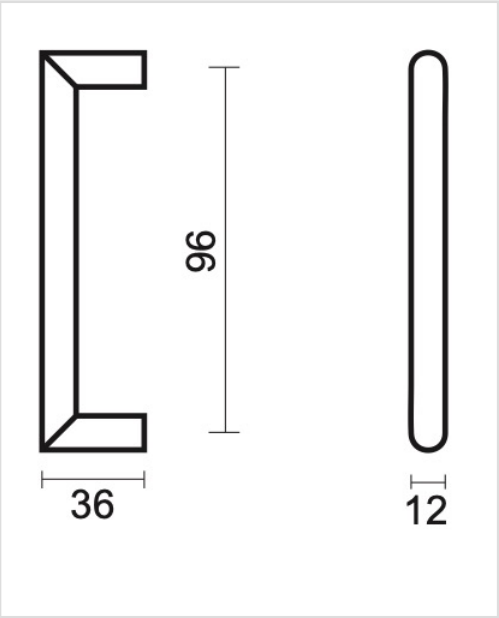

Artikelnummer	2.102.050
EAN Code	5414062 059336
Grondstof	Inox
Afwerking	Koper met PVD coating, geborsteld
Eenheid	Per stuk
Inhoud verpakking	- 1 kasttrekker - Met bevestigingsmateriaal voor montage