TECHNISCHE FICHE

RAAMKRUK PETRA NM T DK ROEST

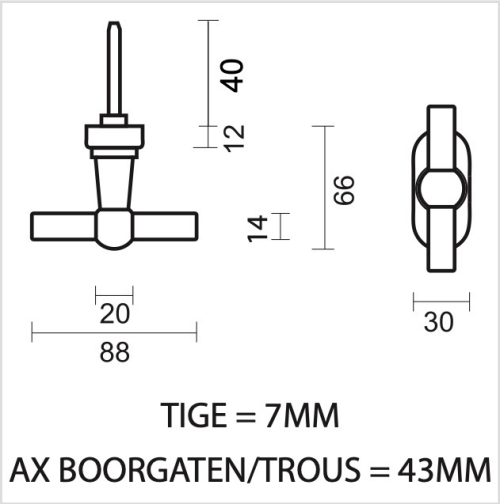

Artikelnummer	2.039.070
EAN Code	5414062 042628
Grondstof	Metaal
Afwerking	Natuurlijke roest, mat vernist
Eenheid	Per stuk
Specificaties	- Asmaat boorgaten= 43mm
Inhoud verpakking	- 1 raamkruk - Met tige 7x7mm - Bevestigingsmateriaal voor montage