TECHNISCHE FICHE

RAAMKRUK PETRA NM L DK OLD SILVER

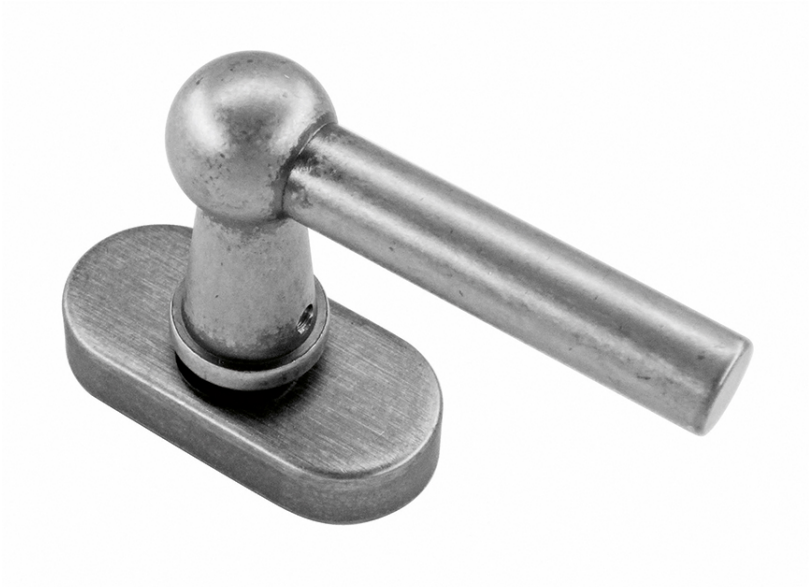

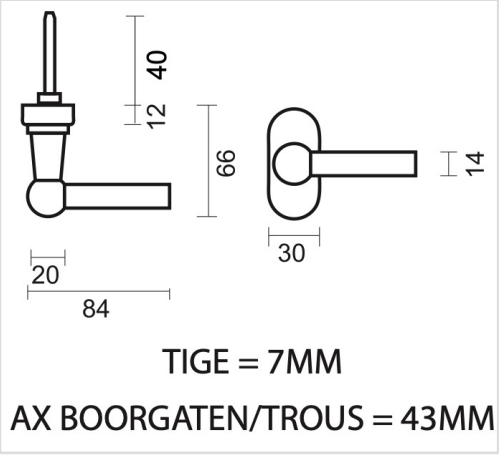

Artikelnummer	2.038.300
EAN Code	5414062 007627
Grondstof	Messing
Afwerking	Retro antraciet getrommeld
Eenheid	Per stuk
Specificaties	- Asmaat boorgaten= 43mm
Inhoud verpakking	- 1 raamkruk - Met tige 7x7mm - Bevestigingsmateriaal voor montage