TECHNISCHE FICHE

RAAMKRUK C SHAPE 19MM DK INOX PLUS

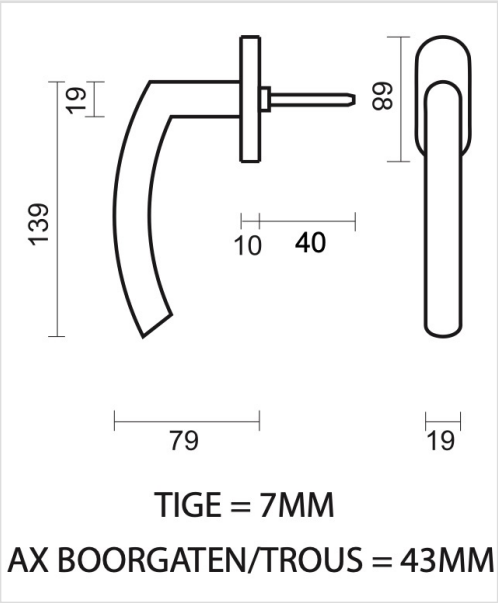

Artikelnummer	2.031.000
EAN Code	5414062 000215
Grondstof	Inox
Afwerking	Geborsteld
Eenheid	Per stuk
Specificaties	- Asmaat boorgaten= 43mm
Inhoud verpakking	- 1 raamkruk - Met tige 7x7mm - Bevestigingsmateriaal voor montage