TECHNISCHE FICHE

BEVESTIGINGSSET VOOR GLASDEUR M10 + WIT PLASTIEK VOOR TREKKER CARRE 15/300 INOX PLUS

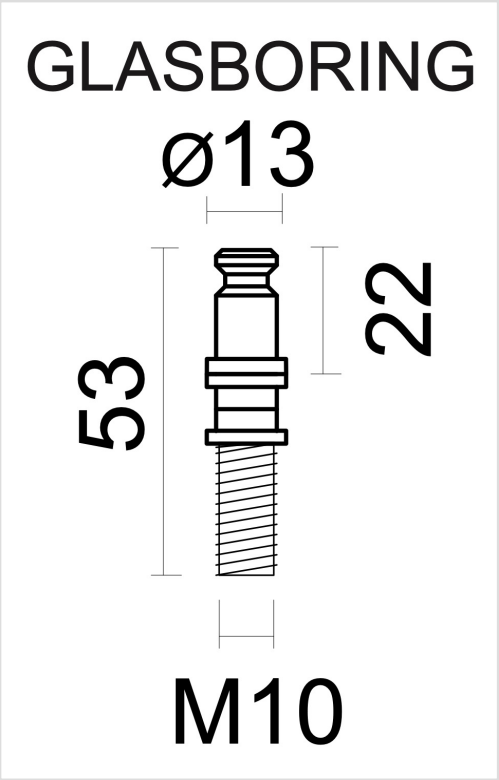

Artikelnummer	1.475.000
EAN Code	5414062 062718
Grondstof	Inox
Afwerking	Geborsteld
Eenheid	Per set
Specificaties	- M10
Inhoud verpakking	- 1 set bevestigingsvijzen