TECHNISCHE FICHE

VEILIGHEIDSGARNITUUR HDD RECHTHOEK KRUK+KRUK ZWART STRUCTUUR UV 92MM

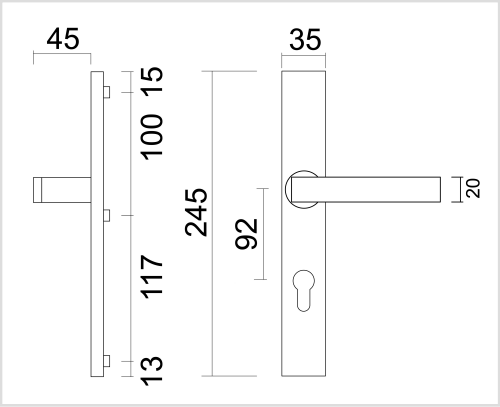

Artikelnummer	1.462.411
EAN Code	5414062 055741
Grondstof	Inox
Afwerking	Zwarte matte structuur UV poederlak
Eenheid	Per paar
Specificaties	- Omkeerbaar - Extra staalbeveiliging cilinder - Dubbel geveerd - Asmaat 92mm
Inhoud verpakking	- 1 veiligheidsgarnituur - Bevestigingsmateriaal voor montage