TECHNISCHE FICHE

VEILIGHEIDSGARNITUUR HDD RECHTHOEK KRUK+KRUK INOX PLUS 72MM

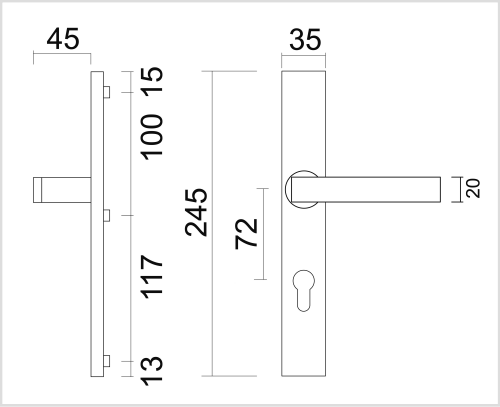

Artikelnummer	1.460.001
EAN Code	5414062 055666
Grondstof	Inox
Afwerking	Geborsteld
Eenheid	Per paar
Specificaties	- Omkeerbaar - Extra staalbeveiliging cilinder - Dubbel geveerd - Asmaat 72mm
Inhoud verpakking	- 1 veiligheidsgarnituur - Bevestigingsmateriaal voor montage