TECHNISCHE FICHE

CYLINDER AGB VEILIGHEID KNOP 5000PS 95MM INOX LOOK SKG**

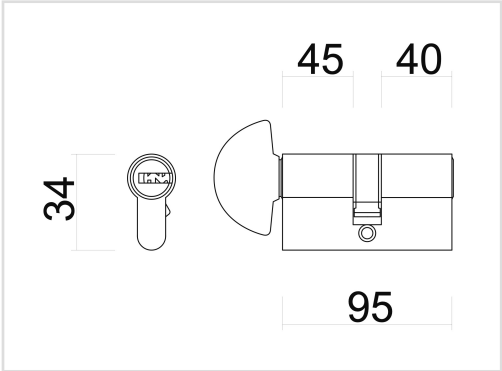

Artikelnummer	1.457.001
EAN Code	5414062 055505
Grondstof	Messing
Afwerking	Vernikkeld en geborsteld
Eenheid	Per stuk
Inhoud verpakking	- 1 veiligheidscilinder met knop - Met 5 sleutels en vijs - Kaart met veiligheidscode