TECHNISCHE FICHE

CYLINDER AGB VEILIGHEID KNOP 5000PS 80MM ZWART SKG**

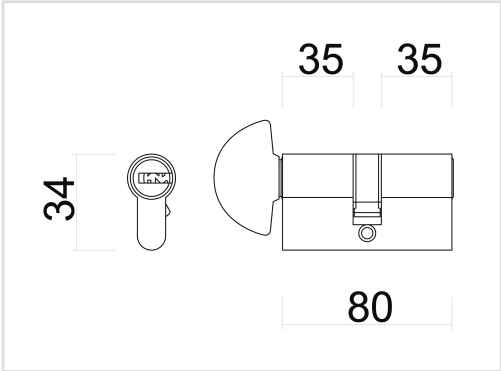

Artikelnummer	1.455.091
EAN Code	5414062 055550
Grondstof	Messing
Afwerking	Zwarte matte poederlak
Eenheid	Per stuk
Inhoud verpakking	- 1 veiligheidscilinder met knop - Met 5 sleutels en vijs - Kaart met veiligheidscode