TECHNISCHE FICHE

PAUMEL HDD 89X89X2,5 ZWART LINKS

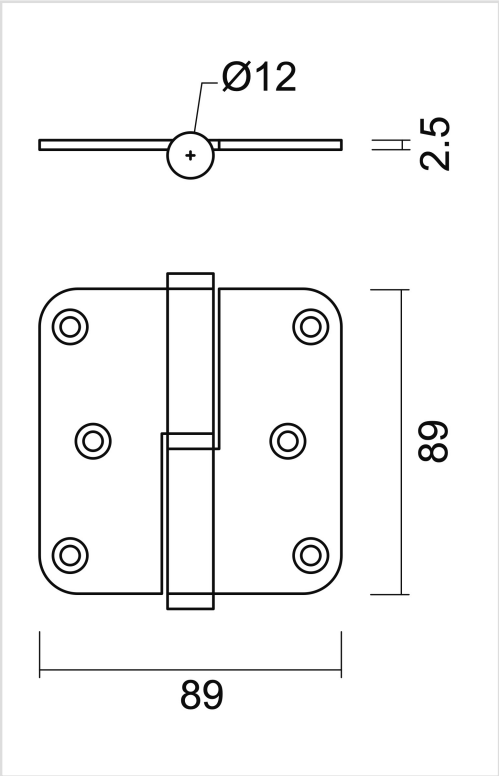

Artikelnummer	1.293.094
EAN Code	5414062 041744
Grondstof	Inox
Afwerking	Zwarte matte poederlak
Eenheid	Per stuk
Specificaties	- Vijzen apart verkrijgbaar - Draagkracht= 20kg per paumel
Inhoud verpakking	- 1 paumel met slijtring - Exclusief vijsjes