TECHNISCHE FICHE

WC GARNITUUR SQUARE SHAPE FLAT INOX PLUS

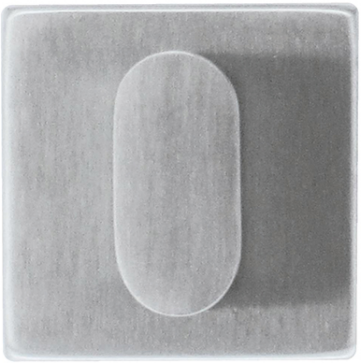

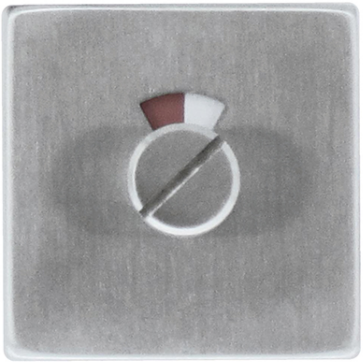

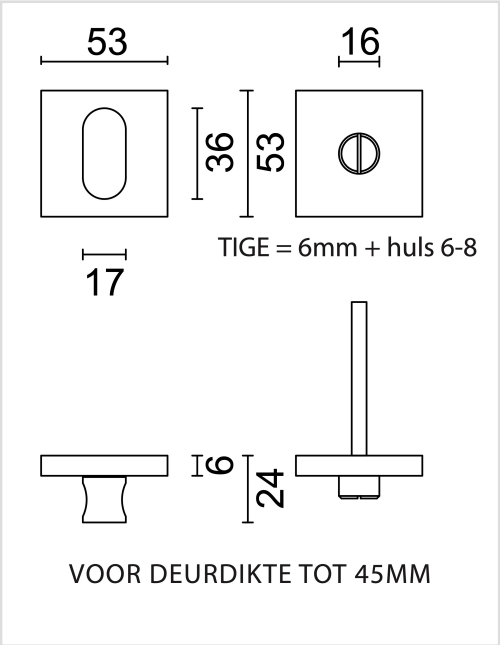

Artikelnummer	1.228.002
EAN Code	5414062 051613
Grondstof	Inox
Afwerking	Geborsteld
Eenheid	Per stuk
Inhoud verpakking	- 1 wc garnituur - 1 tige van 6x6mm - 1 huls van 6 naar 8mm - Bevestigingsmateriaal voor montage