TECHNISCHE FICHE

VEILIGHEIDSGARNITUUR HDD OVAAL KRUK+KRUK SAFE ALU 92MM SKG**

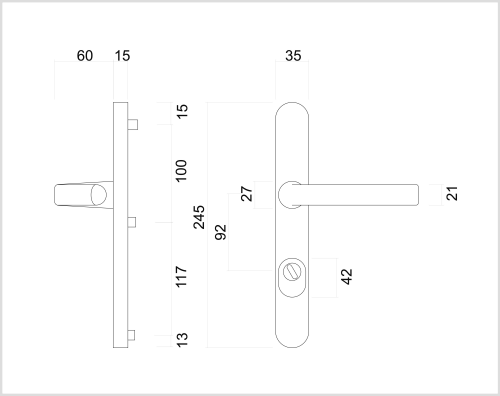

Artikelnummer	1.218.011
EAN Code	5414062 049672
Grondstof	Aluminium
Afwerking	Geanodiseerd
Eenheid	Per paar
Specificaties	- Omkeerbaar - Extra staalbeveiliging cilinder - Cilinder kerntrekbeveiliging - Dubbel geveerd - Asmaat 92mm
Inhoud verpakking	- 1 veiligheidsgarnituur - Bevestigingsmateriaal voor montage