TECHNISCHE FICHE

VEILIGHEIDSGARNITUUR HDD OVAAL KRUK+TOP ZWART 72MM

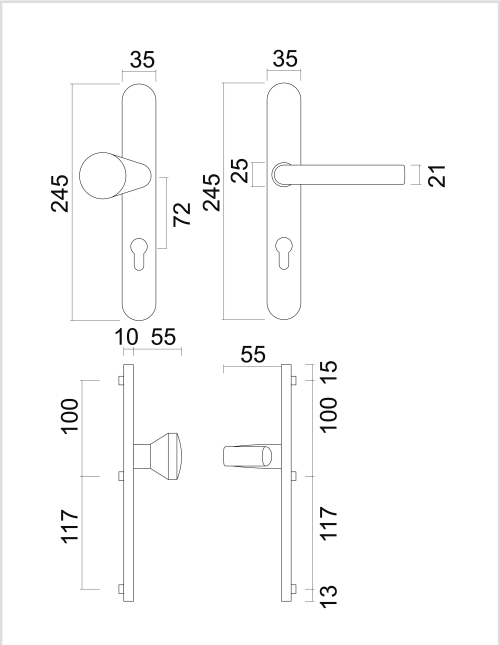

Artikelnummer	1.217.091
EAN Code	5414062 014144
Grondstof	Inox
Afwerking	Zwarte matte poederlak
Eenheid	Per paar
Specificaties	- Omkeerbaar - Extra staalbeveiliging cilinder - Dubbel geveerd - Asmaat 72mm
Inhoud verpakking	- 1 veiligheidsgarnituur - Bevestigingsmateriaal voor montage