TECHNISCHE FICHE

VEILIGHEIDSCYLINDER PLAATJE HDD SAFE INOX PLUS 6MM

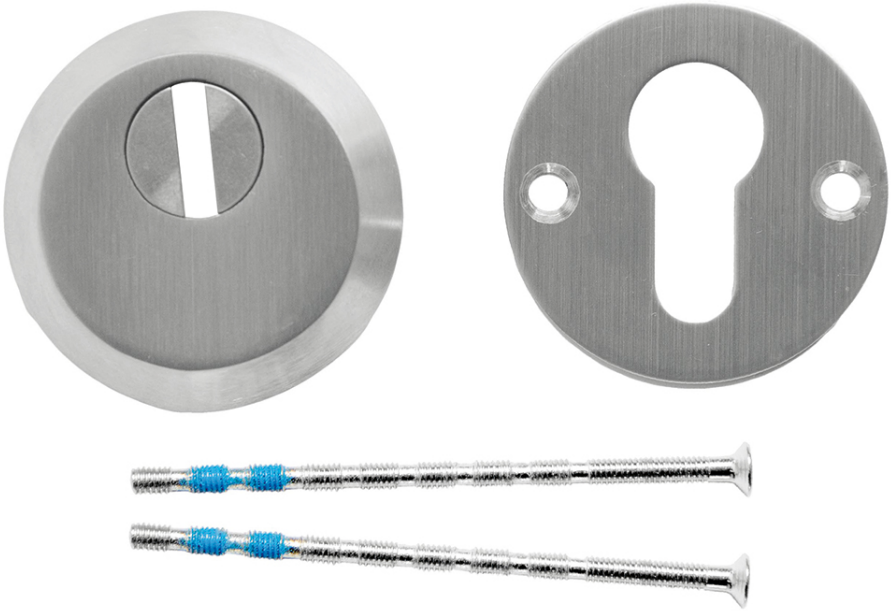

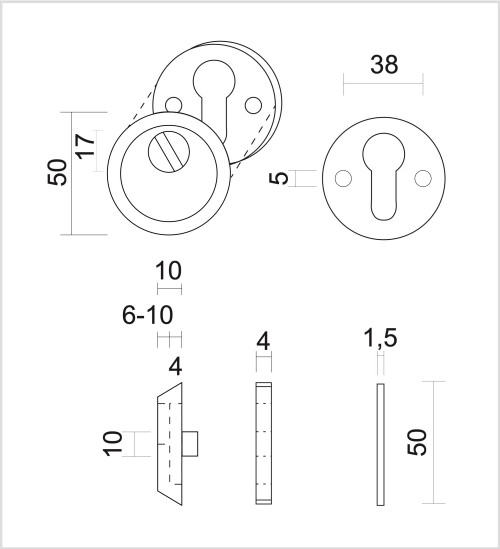

Artikelnummer	1.212.001
EAN Code	5414062 009683
Grondstof	Inox
Afwerking	Geborsteld
Eenheid	Per set
Specificaties	- Uitsteek van de cilinder = 6mm - Cilinder kerntrekbeveiliging
Inhoud verpakking	- 1 veiligheidscilinderplaatje met binnenplaatje - Patentvijzen