TECHNISCHE FICHE

VEILIGHEIDSCYLINDER PLAATJE HDD SAFE ZWART STRUCTUUR UV 8MM

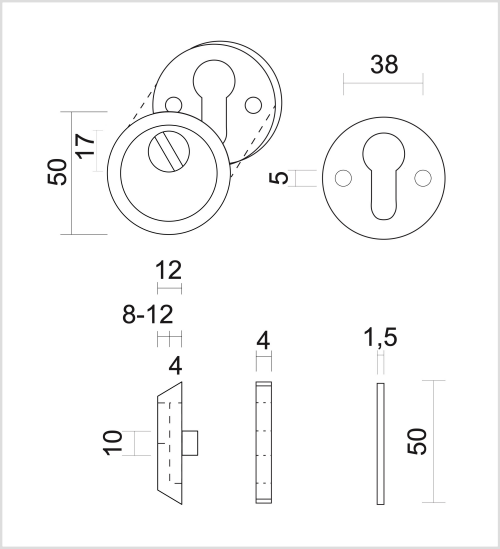

Artikelnummer	1.211.411
EAN Code	5414062 056090
Grondstof	Inox
Afwerking	Zwarte matte structuur UV poederlak
Eenheid	Per set
Specificaties	- Uitsteek van de cilinder = 8mm - Cilinder kerntrekbeveiliging
Inhoud verpakking	- 1 veiligheidscilinderplaatje met binnenplaatje - Patentvijzen