TECHNISCHE FICHE

PAUMEL HDD 76X76X2,5 INOX 201 RECHTS

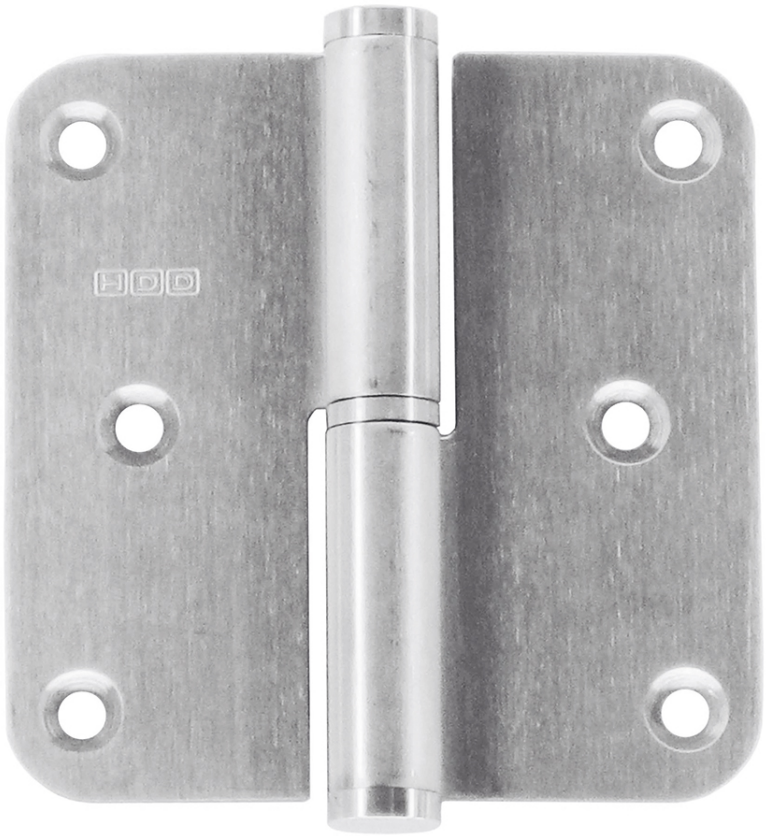

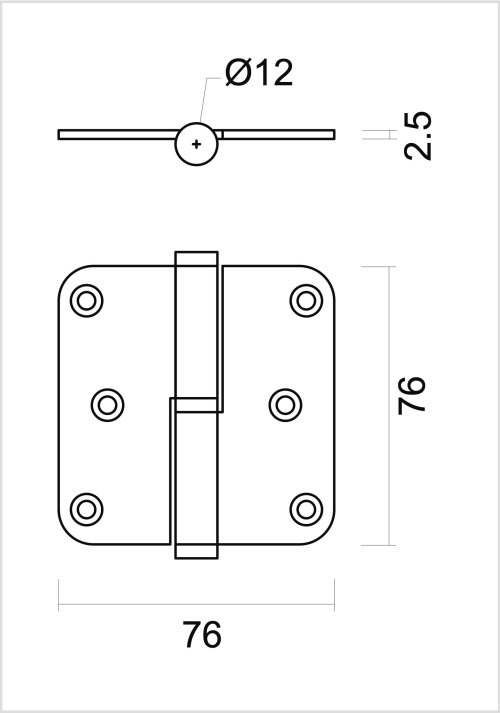

Artikelnummer	1.210.005
EAN Code	5414062 041652
Grondstof	Inox
Afwerking	Geborsteld
Eenheid	Per stuk
Specificaties	- Vijzen apart verkrijgbaar - Draagkracht= 20kg per paumel
Inhoud verpakking	- 1 paumel met slijtring - Exclusief vijsjes