TECHNISCHE FICHE

PAUMEL SKIN HDD 80X80X2,5 VAAS ZWART LINKS 3ST+VIJS

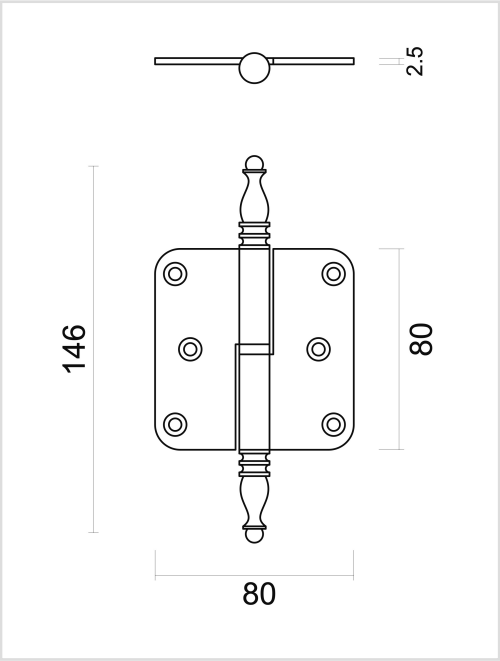

Artikelnummer	1.179.094
EAN Code	5414062 005043
Grondstof	Inox
Afwerking	Zwarte matte poederlak
Eenheid	Per set
Specificaties	- Vijs = 4x25mm - RF 60 - Draagkracht= 20kg per paumel
Inhoud verpakking	- 3 paumellen met slijtring - 18 bevestigingsvijzen voor montage