TECHNISCHE FICHE

PAUMEL SKIN HDD 80X80X2,5 BRONS RECHTS 3ST+VIJS

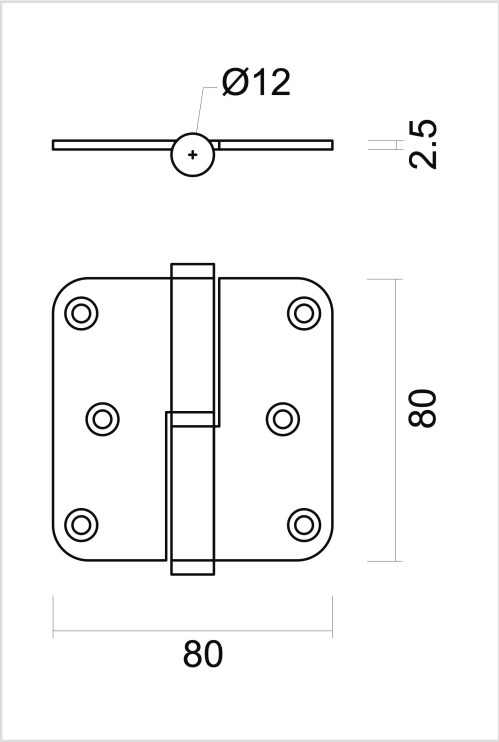

Artikelnummer	1.178.065
EAN Code	5414062 004671
Grondstof	Inox
Afwerking	Verbronsd, geborsteld en vernist
Eenheid	Per set
Specificaties	- Vijs = 4x25mm - RF 60 - Draagkracht= 20kg per paumel
Inhoud verpakking	- 3 paumellen met slijtring - 18 bevestigingsvijzen voor montage